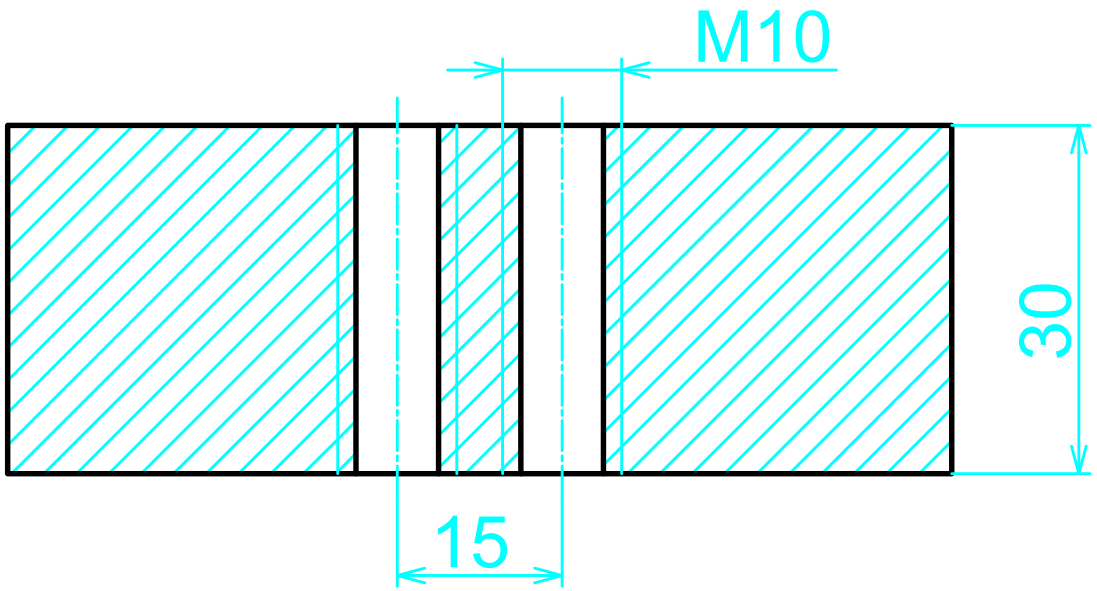

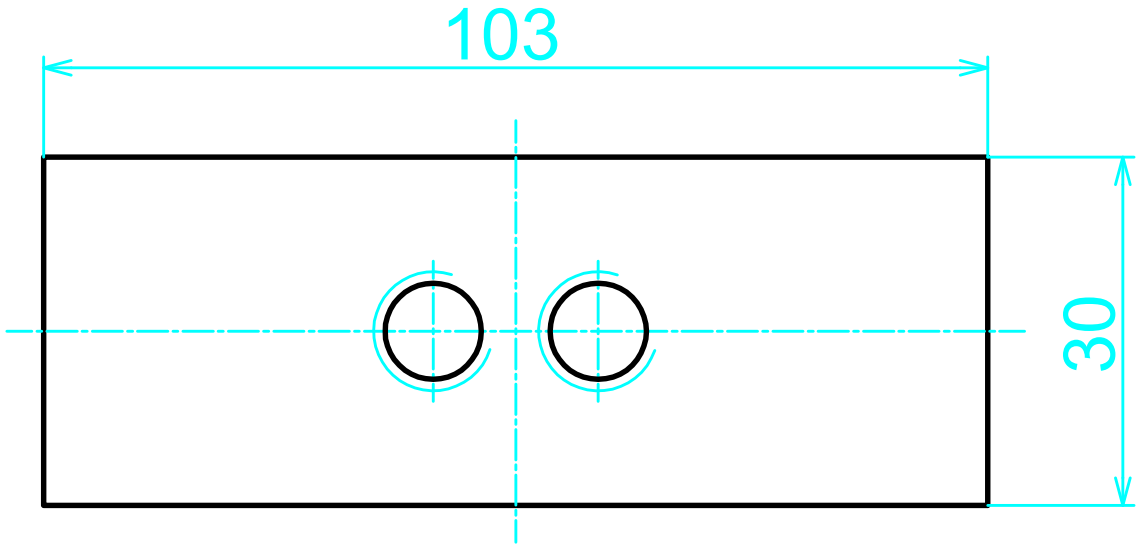

Yêu cầu kỹ thuật:

- Ren không bị lệch cháy rổ mẻ.
- Mặt ren nhẵn và trùng tâm.

Người vẽ	Nguyễn Tiến Dũng	26/9/2020	BÚA NGUỘI
Duyệt	Vũ Đức Pháp		
TRƯỜNG CĐKT LÝ TỰ TRỌNG KHOA CƠ KHÍ - TÔ CTM		Thép C45	tỷ lệ 5:1 số: 01