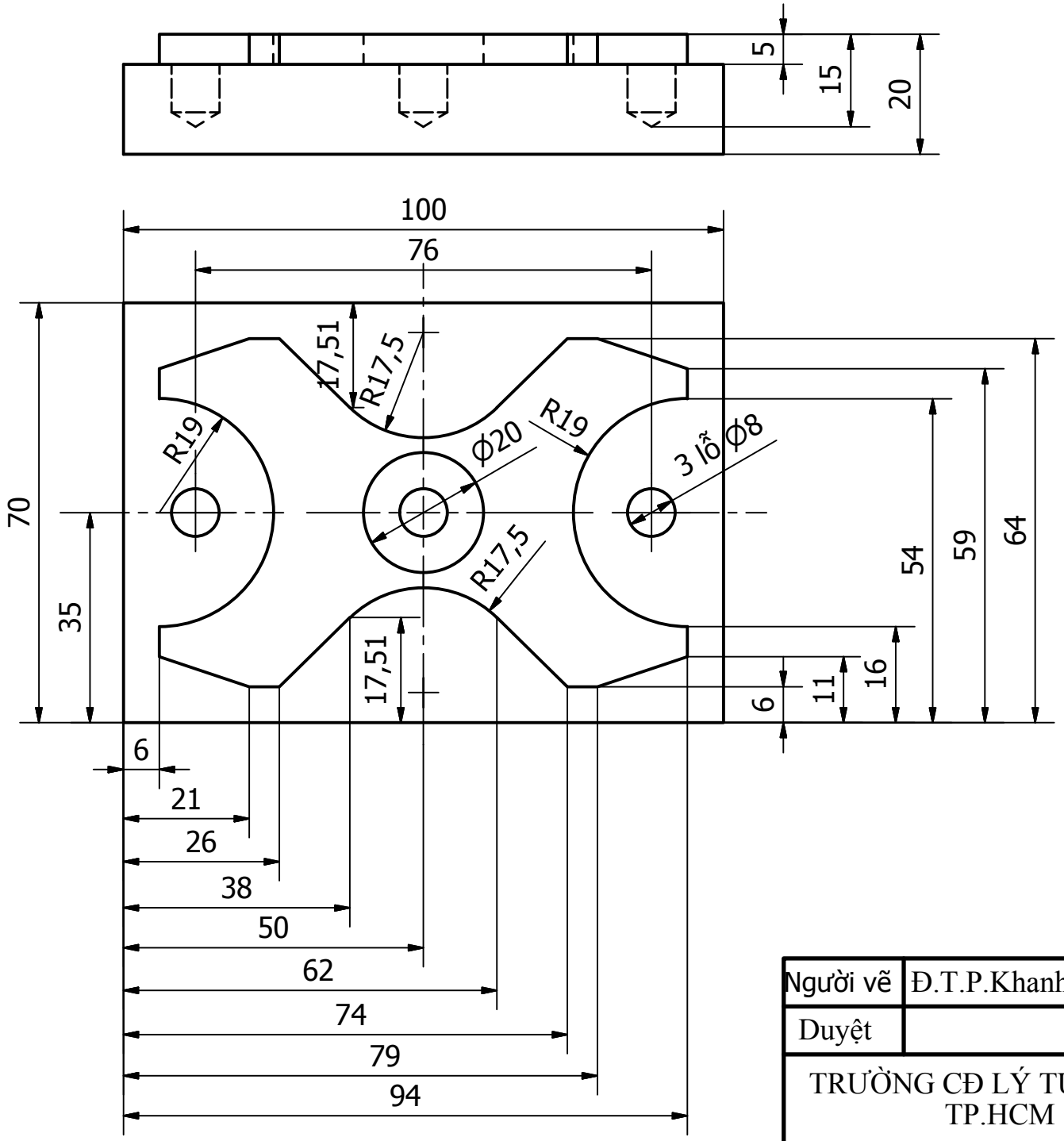

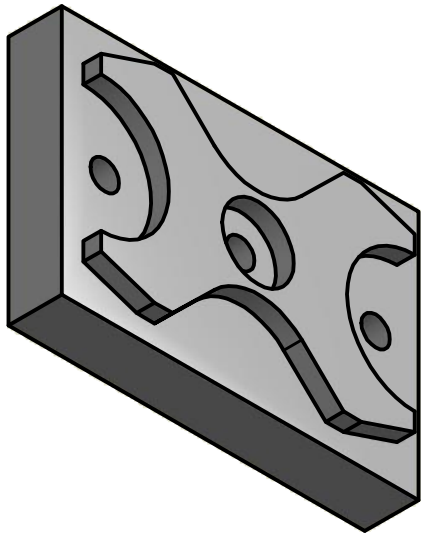

Người vẽ	Đ.T.P.Khanh		TẤM ĐẾ
Duyệt			
TRƯỜNG CĐ LÝ TỰ TRỌNG TP.HCM			Tỉ lệ: 1:1
			Đề 2